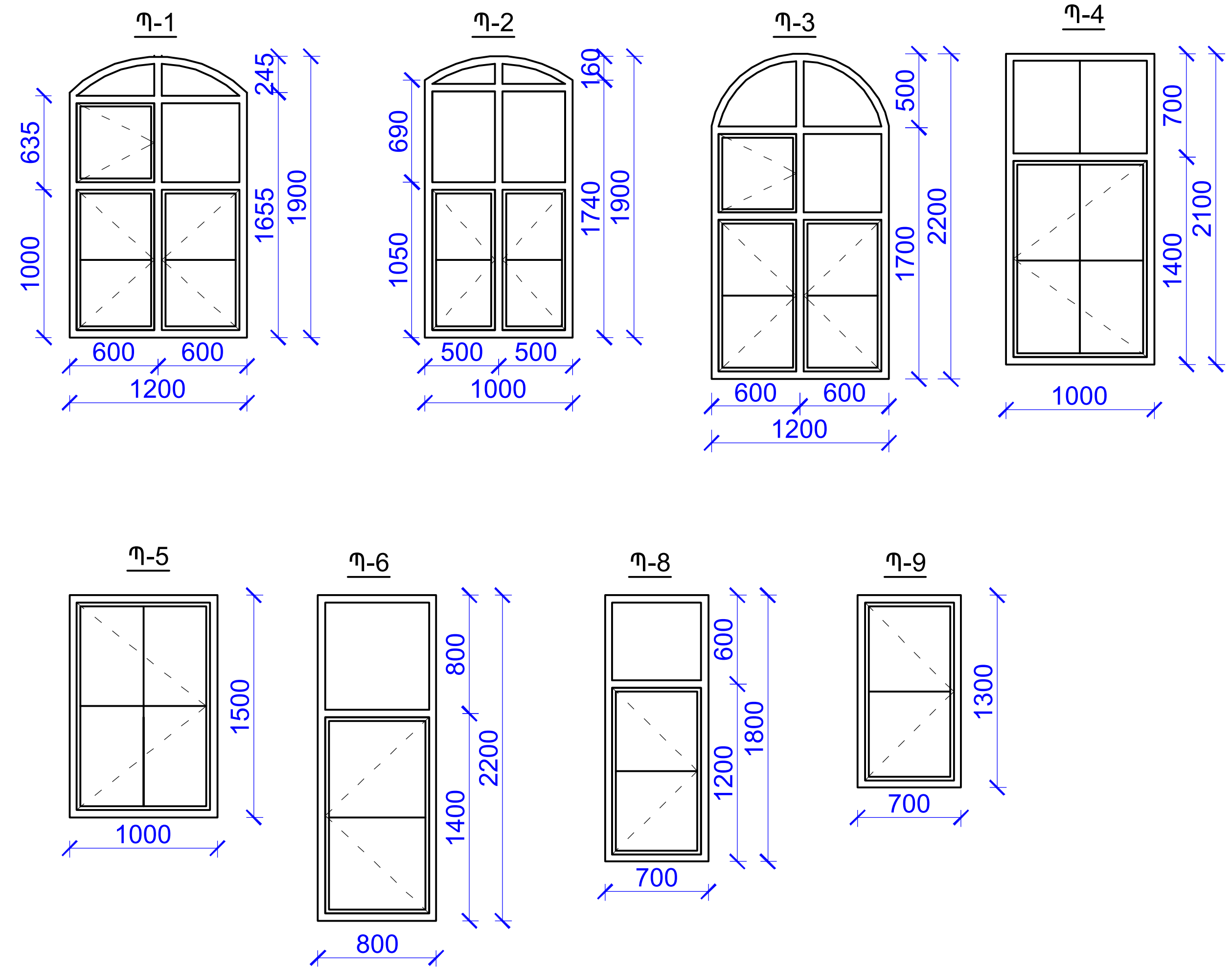
Պ-1
635
1000
245
1655
1900
600
600
1200
Պ-2
690
1050
160
1740
1900
500
500
1000
Պ-3
500
1700
2200
600
600
1200
Պ-4
700
1400
2100
1000
Պ-5
1500
1000
Պ-6
800
1400
2200
800
Պ-8
600
1200
1800
700
Պ-9
1300
700

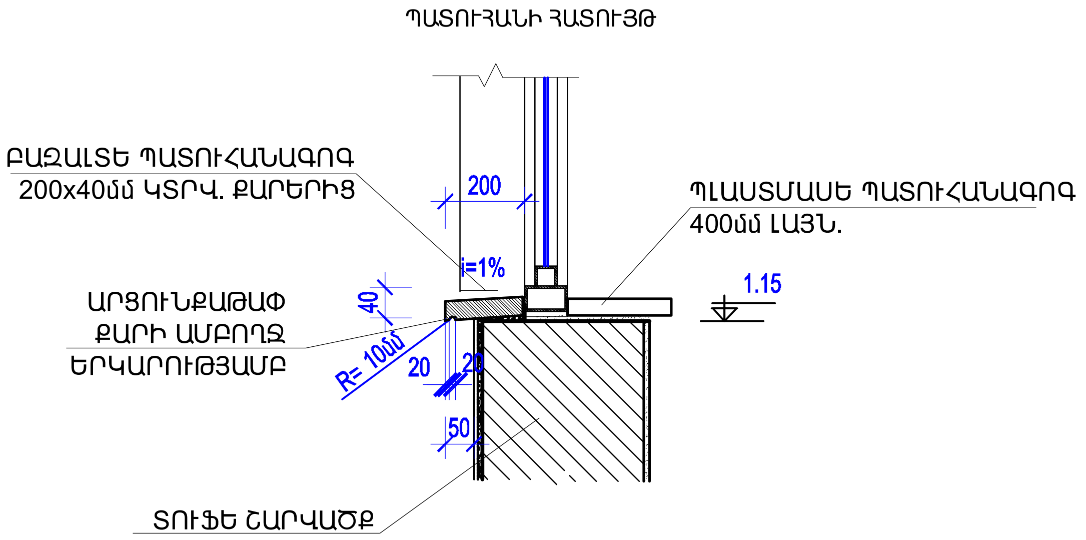
ՊԱՏՈՒՀԱՆԻ ՀԱՏՈՒՅԹ
ԲԱԶԱԼՏԵ ՊԱՏՈՒՀԱՆԱԳՈԳ
200x40մմ ԿՏՐՎ. ՔԱՐԵՐԻՑ
200
i=1%
ՊԼԱՍՏՄԱՍԵ ՊԱՏՈՒՀԱՆԱԳՈԳ
400մմ ԼԱՅՆ.
1.15
40
ԱՐՑՈՒՆՔԱԹԱՓ
ՔԱՐԻ ԱՄԲՈՂՋ
ԵՐԿԱՐՈՒԹՅԱՄԲ
R= 10մմ
20
20
50
ՏՈՒՖԵ ՇԱՐՎԱԾՔ

ՊԱՏՈՒՀԱՆՆԵՐԻ ՄԱՍՆԱԳԻՐ

ԱՆՎԱՆՈՒՄ	ՆՅՈՒԹԸ	ԼԱՅՆ (մ)	ԲԱՐՁՐ (մ)	ՔԱՆԱԿ (հատ)	ԲԱՑՎՈՂ ($մ^2$)	ՉԲԱՑՎՈՂ ($մ^2$)	ՊԼԱՍՏՄԱՍԵ ՊԱՏՈՒՀԱՆԱԳՈԳ b=400մմ (գծ.մ)	ԲԱԶԱԼՏԵ ՊԱՏՈՒՀԱՆԱԳՈԳ b=200մմ (գծ.մ)	ՇԵՊԵՐԻ ՋԵՐՄԱՄԵԿՈՒՍԱՑՈՒՄ ՆԵՐԿՈՒՄ ԼԱՏԵՔՍ ՆԵՐԿՈՎ ($մ^2$)	ՇԵՊԵՐԻ Ց/Ա ՍԿԱՂ ԵՎ ՆԵՐԿՈՒՄ ՃԱԿԱՏԱՅԻՆ ՆԵՐԿՈՎ ($մ^2$)	ՊԱՏՈՒՀԱՆԻ ԵՎ ՊԱՏՈՒՀԱՆԱԳՈԳԻ ՏԱԿ ԼԻՑՔ Ց/Ա ՍԿԱՂՈՎ 3սմ ՀԱՍՏ (մ3)
Պ-1	ՄԵՏԱՂԱ- ՊԼԱՍՏԵ	1,20	1,90	27	34.6	24.3	35.1	32.4	54.0	-	0.44
Պ-2		1,00	1,90	4	4.0	3.4	4.4	4.0	7.7	-	0.05
Պ-3		1,20	2,20	1	1.8	0.7	1.3	1.2	2.2	-	0.02
Պ-4		1.00	2.10	3	4.2	2.1	3.3	3.0	6.2	2.3	0.04
Պ-5		1.00	1.50	5	7.5	0.0	5.5	5.0	8.0	3.0	0.07
Պ-6		0.80	2.20	2	2.0	1.6	1.8	1.6	4.2	-	0.02
Պ-8		0.70	1.80	2	1.68	0.84	0.8	1.4	3.4	1.3	0.02
Պ-9		0.70	1.30	4	3.6	0.0	2.4	2.8	5.3	2.0	0.04
ԸՆԴԱՄԵՆԸ					59.3	32.9	54.6	51.4	91.04	8.6	0.69
	ՇԵՐՏԱՎԱՐԱԳՈՒՅՐ ՊԱՏՈՒՀԱՆՆԵՐԻ ՀԱՄԱՐ - 108.5մ2										
	ՀԱՅԵԼԻՆԵՐ ՍԱՆՀԱՆԳՈՒՅՑՆԵՐՈՒՄ - 14 հատ										
	ՍԱՆՀԱՆԳՈՒՅՑՆԵՐՈՒՄ ԿԱԽԻՉՆԵՐ ՍՐԲԻՉՆԵՐԻ ՀԱՄԱՐ - 77 հատ										
	ՍԱՆՀԱՆԳՈՒՅՑՆԵՐՈՒՄ ԿԱԽԻՉՆԵՐ ՋՈՒՐ ԹՂԹԻ ՀԱՄԱՐ - 14 հատ										

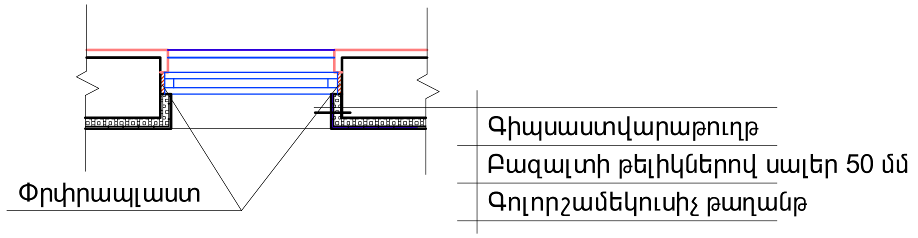
Գիպսաստվարաթուղթ
Բազալտի թելիկներով սալեր 50 մմ
Գոլորշամեկուսիչ թաղանթ
Փրփրապլաստ

Տեղակապված

Տեղակապեց	ԱՄԻՐՅԱՆ	07.06

ԾԱՆՈԹՈՒԹՅՈՒՆ

1. ՊԱՏՈՒՀԱՆՆԵՐԻ ՉԲԱՑՎՈՂ ԿՈՐ ՀԱՏՎԱԾՆԵՐ 7.43 ՔՄ, ՉԲԱՑՎՈՂ ՈՒՂԻՂ ՀԱՏՎԱԾՆԵՐ 25.17 ՔՄ
2. ՆՈՐ ՏԵՂԱԴՐՎՈՂ ՊԱՏՈՒՀԱՆՆԵՐԸ ՊԱՏՎԻՐԵԼՈՒՑ ԱՌԱՋ ՃՇՏԵԼ ՉԱՓԵՐՆ ԸՍՏ ԲԱՑՎԱԾՔՆԵՐԻ, ՔԱՆԻ ՈՐ ՆԱԽԱԳԾՈՒՄ ՉԱՓԵՐԸ ՏՐՎԱԾ ԵՆ ՄԻՋԻՆԱՑՎԱԾ ԹՎԵՐՈՎ:
3. ՍԱՆՀԱՆԳՈՒՅՑՆԵՐՈՒՄ ՊԼԱՍՏՄԱՍԵ ՊԱՏՈՒՀԱՆԱԳՈԳ ՆԱԽԱՏԵՍՎԱԾ ՉԵՆ:
4. ԲՈԼՈՐ ՊԱՏՈՒՀԱՆՆԵՐԻ ԱՐՏԱՔԻՆ ՊԱՏՈՒՀԱՆԱԳՈԳԵՐԸ ԻՐԱԿԱՆԱՑՆԵԼ ԲԱԶԱԼՏԵ 200x40(h) ԿՏՐՎԱԾՔԻ ՔԱՐՈՎ:

ԾՐԱԳՐԻ ԱՌԱՋԱԴՐԱՆՔ՝ ՏՄԱԳՄ-01				ՏԱՎՈՒՇԻ ՄԱՐԶԻ ԱՐԾՎԱԲԵՐԴ ԳՅՈՒՂԻ ՄԱՆԿԱՊԱՐՏԵԶԻ ԿԱՌՈՒՅՑՄԱՆ ՆԱԽԱԳԾԻ ՏԵՂԱԿԱՊՈՒՄ			
ՆԱԽԱԳԾ.	Տ. ԱՂԱՍԱՐՅԱՆ			ՃԱՐՏԱՐԱՊԵՏԱԿԱՆ ԼՈՒԾՈՒՄՆԵՐ	ՓՈՒԼ	ԹԵՐԹ	ԹԵՐԹԵՐ
ՆԱԽԱԳԾ.	Թ. ՀՄԱՅԱԿՅԱՆ				ԱՆ	ՃL-15	32
ՆԳՃ	Գ. ՀՈՎՀԱՆՆԻՍՅԱՆ			ՊԱՏՈՒՀԱՆՆԵՐԻ ՄԱՍՆԱԳԻՐ		ԻՆՏԵՐ էներգիա ՍՊԸ	
ՊԱՇՏՈՆ	ԱԶԳԱՆՈՒՆ	ՍՏՈՐԱԳՐ.					